料号 Part No	型号 Model	扎带类型 TIE TYPE	环形拉力 Ring pull	捆绑直径ϕ Bundle diameter ϕ	适用孔径 Applicable aperture	适用板厚 Applicable board thickness	防火等级 Fire-proof level	温度 Temperature	材质 Material
X66	6*140mm	固定头	24kg	3-35mm	M8		94V-2	-40~120℃	PA66

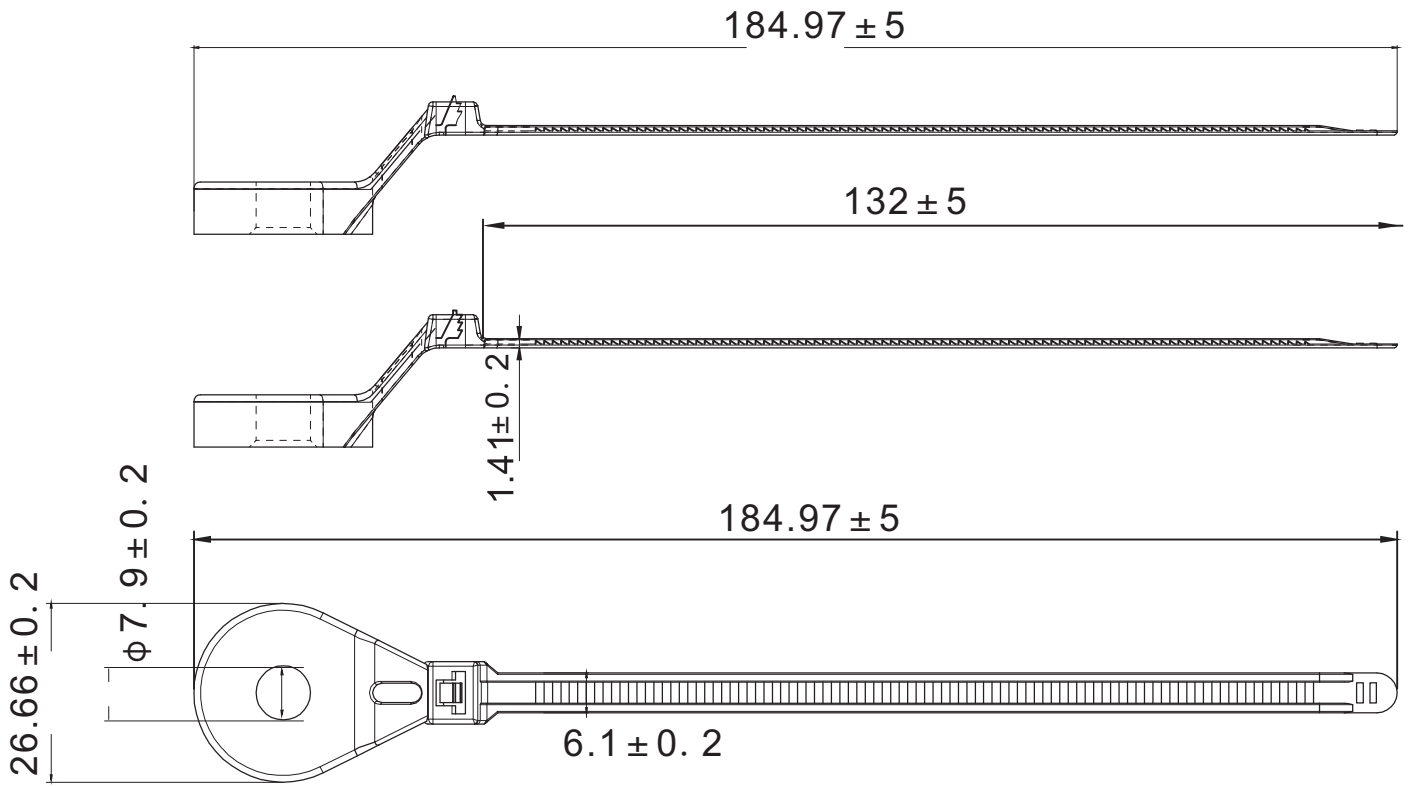

技术要求：
1、塑料件表面无明显飞边、缺料、收缩、毛刺等外观缺陷
2、未注尺寸以3D数模为准
未经许受权不得修改和复印
该知识产权属于技术质量部

A/0			更改内容描述	更改人	更改日期
版次	处数	分区	新图归档		
图幅	A4	投影标识		PA66（黑色/白色）	扎带 X66
制图			标准化	阶段标记 比例 重量	乐清市小固电气有限公司
审核				S A B	
工艺			批准	共 1 张 第 1 张	