料号 Part No	型号 Model	扎带类型 TIE TYPE	环形拉力 Ring pull	捆绑直径ϕ Bundle diameter ϕ	适用线径 Applicable wire Diameter	防火等级 Fire-proof level	温度 Temperature	材质 Material
X203	4.6*180mm	线槽扎带	18kg	2-35mm	3.5±0.3mm	94V-2	-40~120℃	PA66

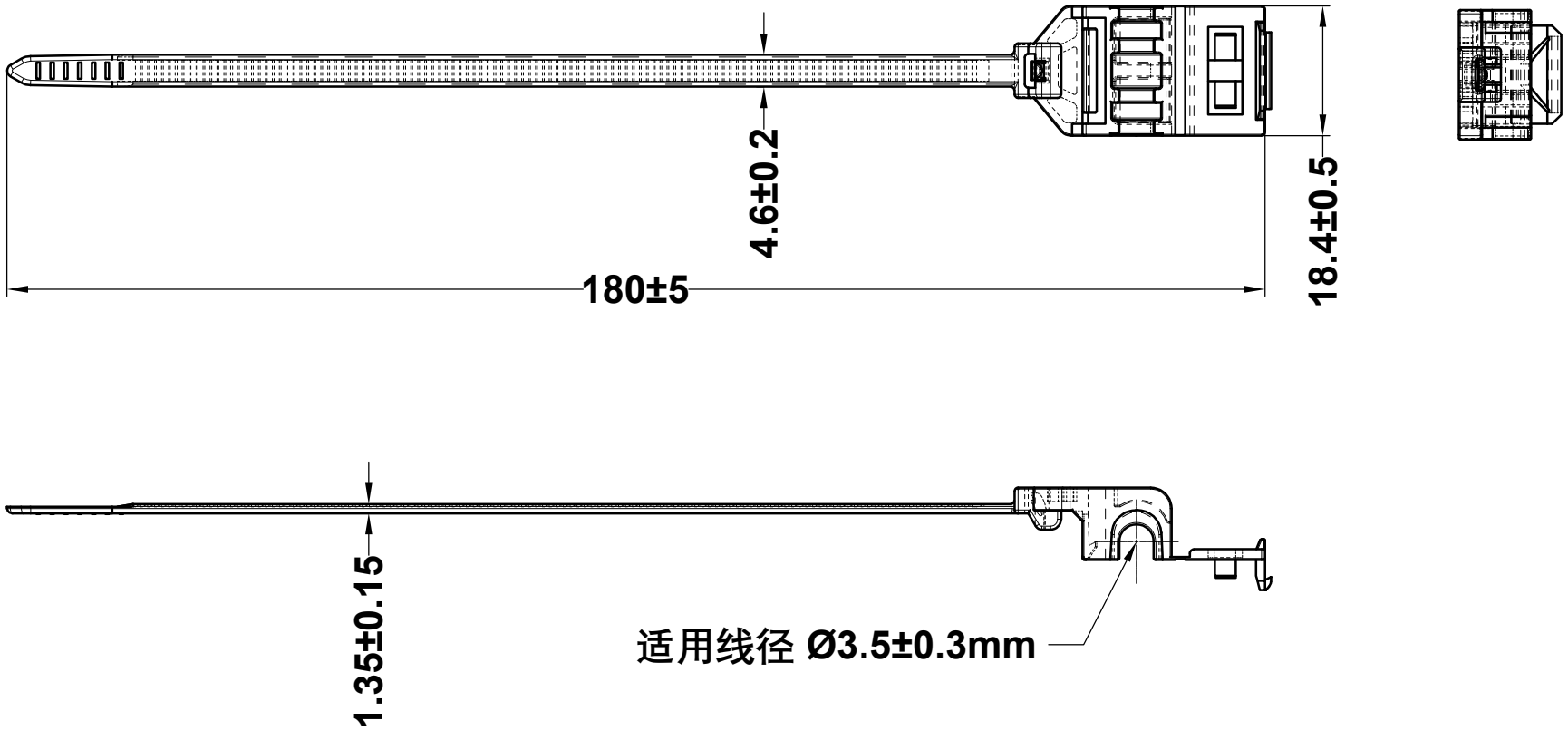

技术要求：
1、塑料件表面无明显飞边、缺料、收缩、毛刺等外观缺陷
2、未注尺寸以3D数模为准
未经许受权不得修改和复印
该知识产权属于技术质量部

A/0			更改内容描述	更改人	更改日期
版次	处数	分区	新图归档		
图幅	A4	投影标识	PA66（黑色/白色）	扎带	X203
制图			标准化	阶段标记 比例 重量	乐清市小固电气有限公司
审核				S A B	
工艺			批准	共 1 张 第 1 张	