料号 Part No	型号 Model	卡扣类型 TIE TYPE	适用板厚 Applicable board thickness	防火等级 Fire-proof level	温度 Temperature	材质 Material
EC21	EC21	钣金卡扣	1.0-3.0mm	94V-2	-40~120℃	PA66

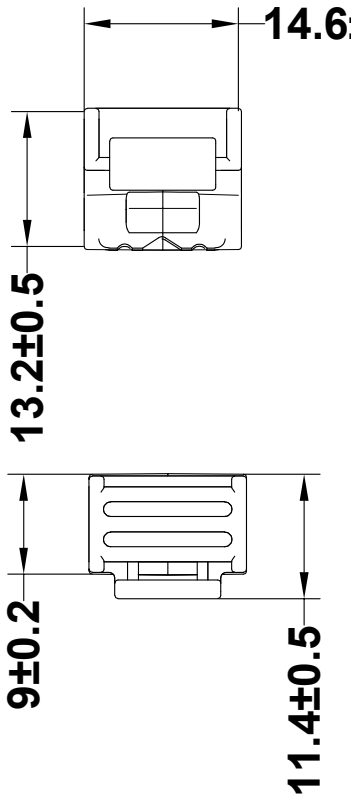

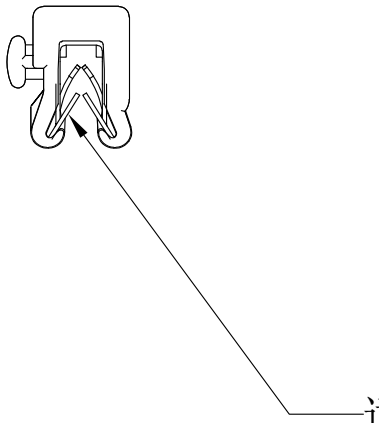

适用板厚**1-3mm**

Clamp fit for material thickness 1-3mm

技术要求：

1、塑料件表面无明显飞边、缺料、收缩、毛刺等外观缺陷

2、未注尺寸以3D数模为准

未经许受权不得修改和复印

该知识产权属于技术质量部

A/0			更改内容描述	更改人	更改日期
版次	处数	分区	新图归档		
图幅	A4	投影标识	PA66（黑色/白色）	卡扣	EC21
制图			标准化	阶段标记 / 比例 / 重量	
审核				S A B	乐清市小固电气有限公司
工艺			批准	共 1 张 第 1 张	